FASSKIPPER TYP EM250

Mobiler Fasskipper – Heben, Spannen und Kippen



▸ EM250

Der EM250 ist ein mobiler Fasskipper zum Aufnehmen, Anheben und kontrollierten Entleeren von Stahl- und Kunststofffässern.

Elektrisches Heben, Senken und Kippen unterstützt ergonomische Abläufe an Mischern, Dosierstationen und in der Produktion.

Schmale und breite Fahrwerke sowie unterschiedliche Spannsysteme ermöglichen eine anwendungsgerechte Konfiguration.

ANWENDUNGSBEREICHE

- Fasshandling und Fassentleerung
- Umfüll- und Dosierstationen
- Materialbereitstellung an Mischern
- Produktion und industrielle Handhabung

VORTEILE DES FASSKIPPERS

- Elektrisches Heben, Senken und Kippen
- Fass-Spannen elektrisch oder per Handkurbel
- Kippwinkel stufenlos bis 180°
- Für verschiedene Fassdurchmesser
- Schmale und breite Fahrwerksausführung

STAHLSTANDARD	FASSHANDLING	MADE IN GERMANY
Robuste Ausführung	Heben und Kippen elektrisch	KASCAD Engineering

KASCAD® Lifting & Handling Systems

Meßmerstr. 30
D-97508 Grettstadt
Tel.: +49 (0) 9729 9078380
Mobil: +49 (0) 173 5955037
www.kas-cad.de · kontakt@kas-cad.de

FASSKIPPER TYP EM250

Technische Daten · EM250 Standard

TECHNISCHE DATEN

Merkmal	Einheit	Wert
Tragfähigkeit	kg	350
Fassdurchmesser	mm	Ø 400–600
Geeignete Gebinde	–	Stahl / Kunststoff
Fassaufnahme	–	von Paletten
Fass-Spannsystem	–	elektrisch / Handkurbel
Kippfunktion	–	elektrisch
Kippwinkel	°	stufenlos bis 180
Hubantrieb	–	elektrisch
Fahrwerksausführung	–	schmal / breit
Fahrantrieb	–	nach Variante
Masthöhe eingefahren	mm	ca. 1.700
Masthöhe ausgefahren	mm	ca. 2.318
Entleerungshöhe*	mm	ca. 2.400
Lastschwerpunkt	mm	ca. 1.000
Batteriekapazität	Ah	110
Leistung Hubwerk	kW	1,2
Betriebsgewicht	kg	ca. 600
Explosionsschutz	–	Standard: ohne ATEX

* Die Entleerungshöhe und weitere Daten hängen von Gebinde und Konfiguration ab. Fahrantrieb, Schutzart und kundenspezifische Optionen bitte projektbezogen bestätigen.

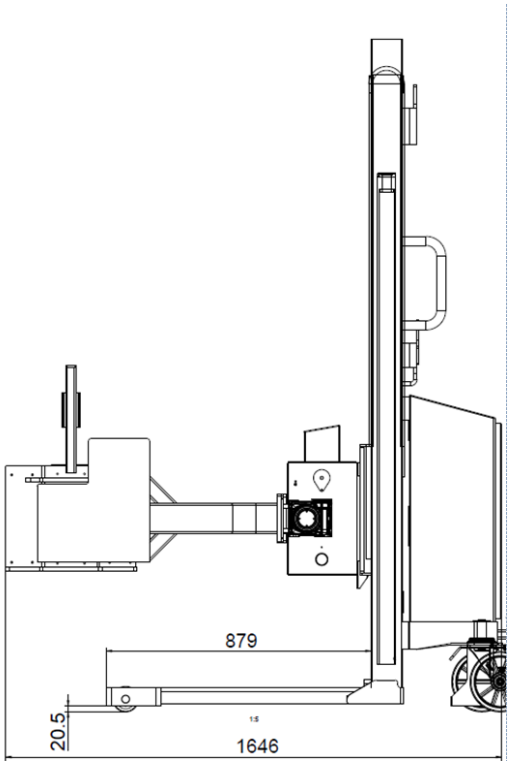

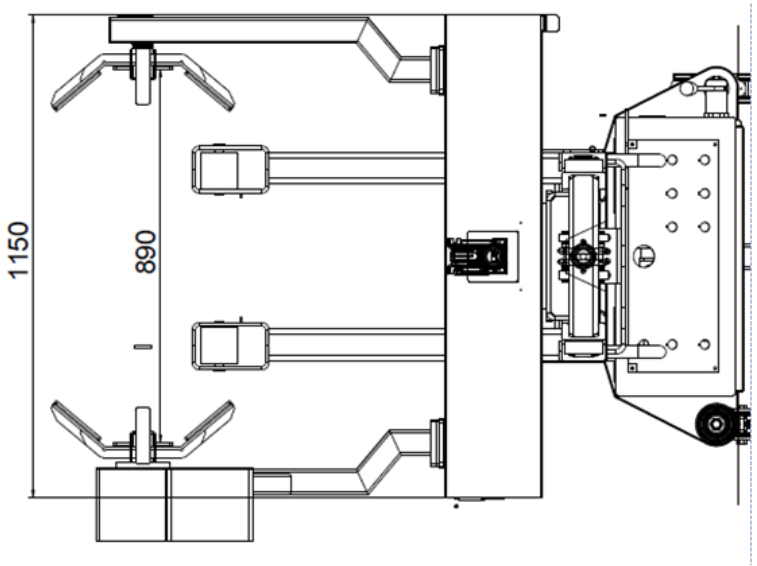

Maßskizzen der dargestellten Ausführung

KASCAD®
Lifting & Handling Systems

Meßmerstr. 30
D-97508 Grettstadt
Tel.: +49 (0) 9729 9078380
Mobil: +49 (0) 173 5955037
www.kas-cad.de · kontakt@kas-cad.de

FASSKIPPER TYP EM250

Schmales oder breites Fahrwerk





SCHMALES FAHRWERK

- Elektrisches Fass-Spannen
- Elektrisches Fass-Kippen

BREITES FAHRWERK

- Fass-Spannen per Handkurbel
- Elektrisches Fass-Kippen

WEITERE AUSFÜHRUNGEN AUF ANFRAGE

INOX / GMP / ATEX sowie angepasste Fassaufnahmen. Technische Auslegung und Verkauf von ATEX-Projekten erfolgen direkt durch KASCAD.

KASCAD®
Lifting & Handling Systems

Meßmerstr. 30
D-97508 Grettstadt
Tel.: +49 (0) 9729 9078380
Mobil: +49 (0) 173 5955037
www.kas-cad.de · kontakt@kas-cad.de